GAGGENAU

設置説明書

テーブルベンチレーション

AL 400 721
AL 400 791

GAGGENAU

必要設備工事

電気　　：単相 100V・15A アース付コンセント ×2

排気ダクト　　：φ150mm

ベントキャップ　：低損圧のベントキャップ

富士工業　VC-15H

西郷工業 SNB-TS　もしくは同等品

同梱品

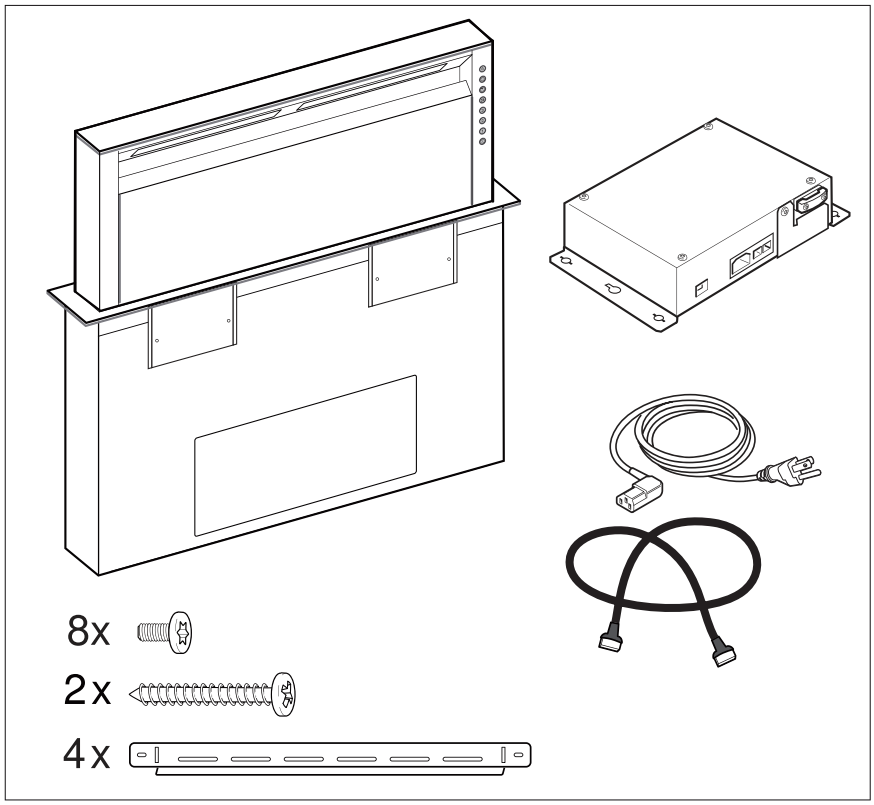

接続アダプター

AD 754 045

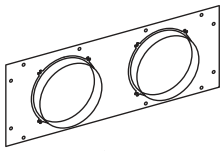

下排気用接続アダプター

AD 854 043

（オプション）

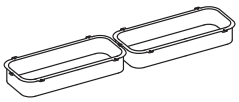

リモートファン

AR 400 742

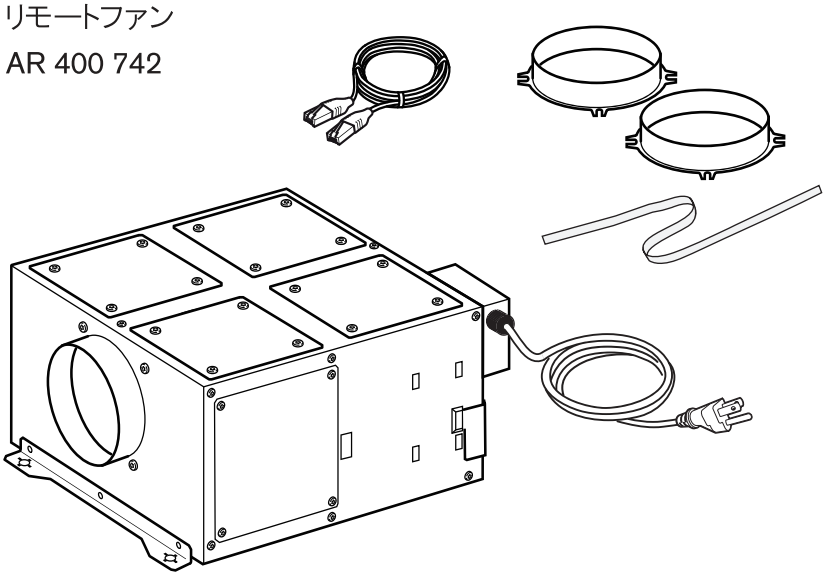

接続アダプター

AD 852 041 × 2

（オプション）

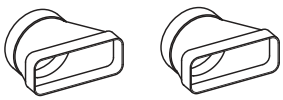

本体寸法

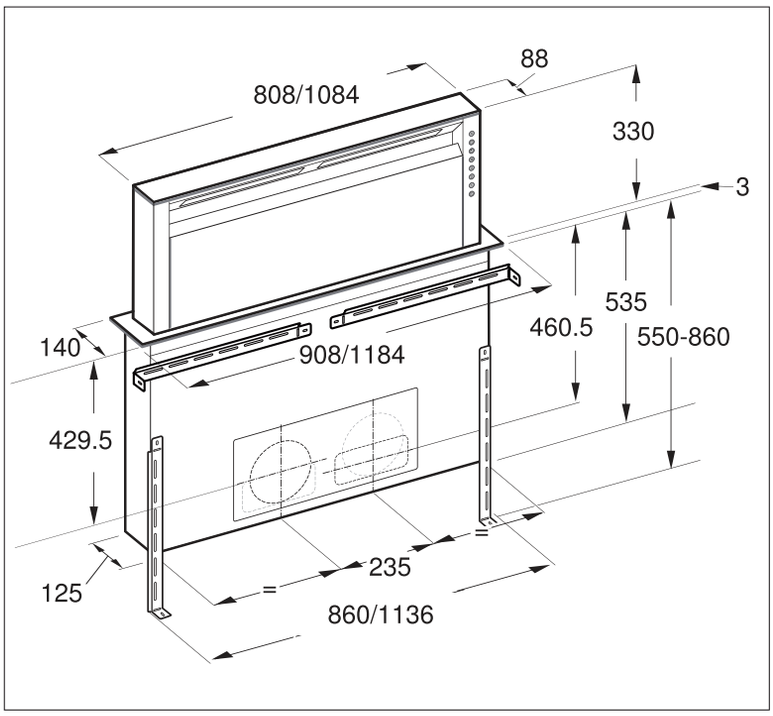
88
808/1084
330
3
535
460.5
550-860
140
908/1184
429.5
125
235
860/1136

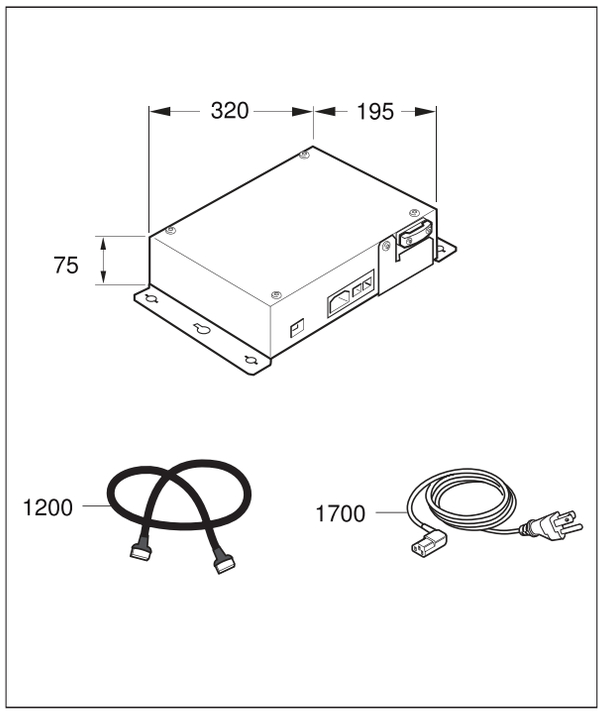
320
195
75
1200
1700

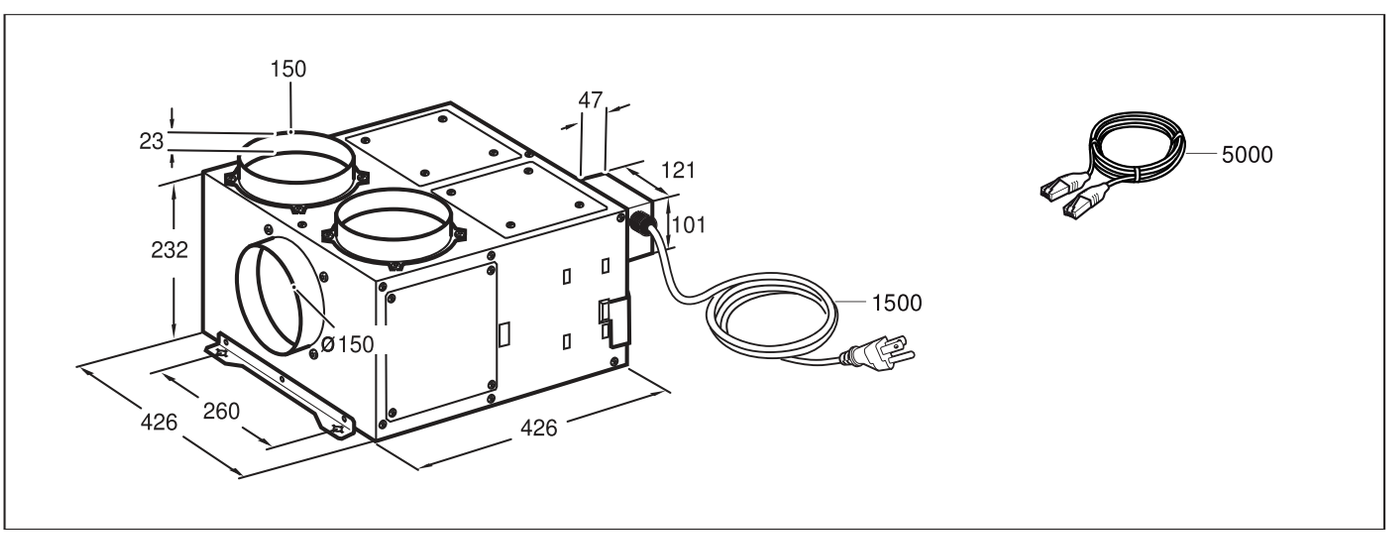
150
23
47
121
101
232
Ø150
1500
426
260
426
5000

キャビネット　カウンターの準備

機器を組み込むためのキャビネットは、最低90℃の耐熱性が必要です。

イラストのような寸法でカウンタートップを開口してください。

カウンター開口部は必ず天面と直角になるようにしてください。

機器両サイドの固定グリップがしっかりとフィットするよう、開口両サイドの切断面はフラットに仕上げてください。

開口部の切断面はバリをとって、耐熱、耐水加工をしてください。

機器底面とキャビネットの間は10mm以上の間隔をとってください。

特に厚さが薄いカウンタートップの場合は、耐荷重のある構造にしてください。
機器の本体重量も考慮してください。補強材も耐熱・耐水性のものを使用してください。

注意：水平かどうかのチェックは機器を設置してから行なってください。

■　カウンタートップの切断

サーフェスマウンティング：かぶせ設置

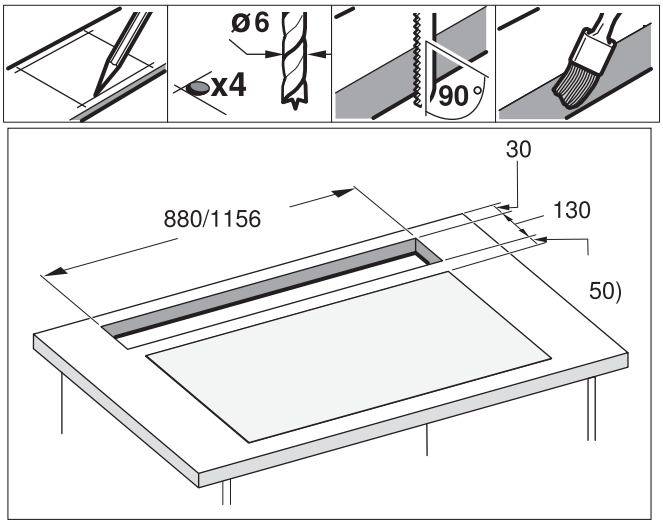

フラッシュマウンティング：段落ち設置

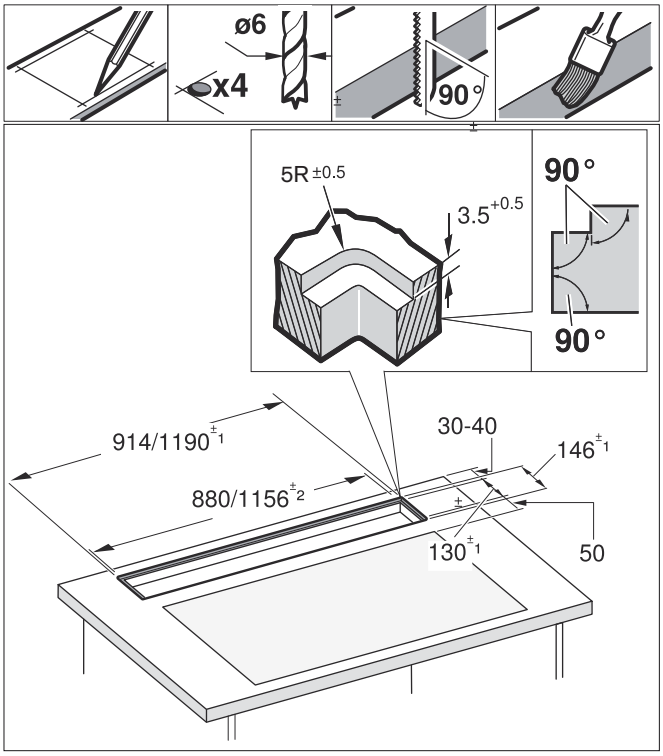

フラッシュインストレーション（段落ち設置）：
下記のような耐熱・耐水のカウンターに設置してください。

- 石のカウンタートップ
- 人工大理石
- 無垢材のカウンタートップ：製造元にお問い合わせください。
- その他のカウンタートップ：製造元にお問い合わせください。

パーチクルボードのカウンタートップには設置しないでください。

注意：
カウンタートップの加工切断は必ず作業場で行なってください。切断面は見えますのできれいにかつ正確に切断してください。切断面はクリーニング材等を使ってきれいに仕上げてください。

設置手順

1 機器をカウンタートップの開口部にビルトインする前に、下記の運送用留具を取り外してください。

- 機器前面のプレート × 2個

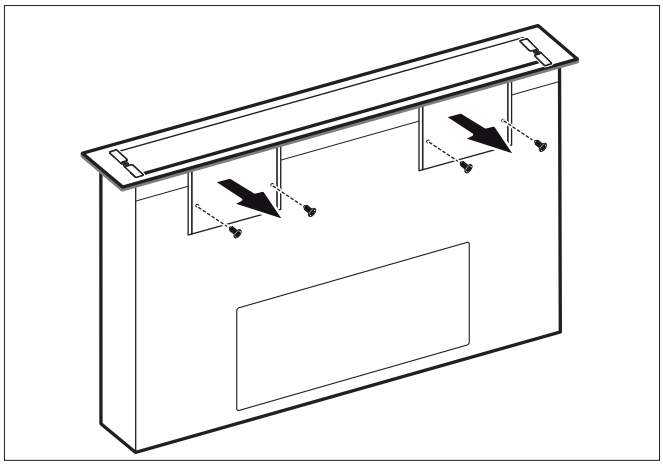

- 機器底面の固定スクリュー × 2個
  取り除いた部分の穴を付属のロッキングキャップで塞いでください。

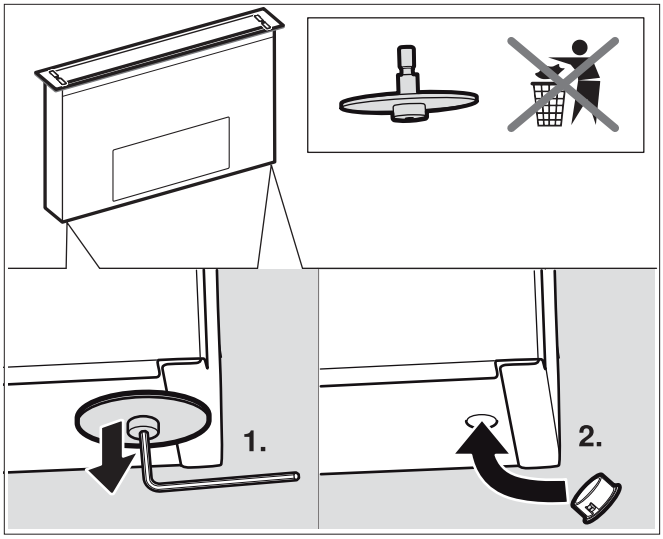

注意：取り外した輸送用留具は保管してください。
機器を移設する際は、必ず運用用留具を使用してください

2 機器をカウンタートップ開口部に入れてください。
注意：カバー裏側のシールがずれていないことを確認してください。

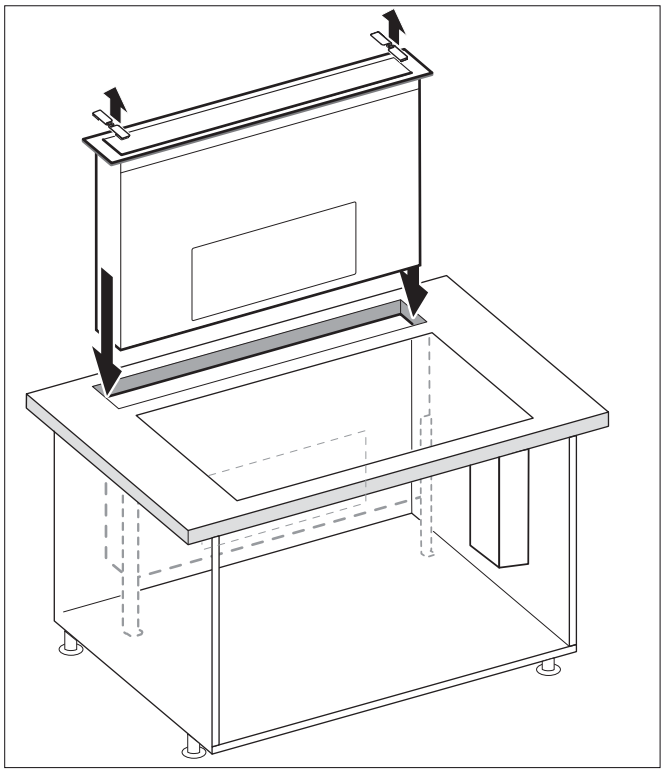

3 固定する前に作動テストを行なってください。

周囲の隙間を適切な耐熱シリコンでシールしてください。シリコンシールの取扱手順に従って処理してください。機器はシリコンが完全に乾いてから使用してください。（少なくとも24時間）

注意：不適切なシリコンシールは天然石のカウンタートップを腐食させることがあります。

4 機器を水平にして、上から強く開口部に押し付けてください。

注意：

- 機器を開口部にしっかりと固定してください。
- カバーの左右にある樹脂部材は両方取り除いてください。

5 キャビネット内で機器を水平にしてください。カウンタートップにカバーがフラットに納まっているか確認してください。
固定ブラケットの下端を90° 折り曲げてください。
固定ブラケットの機器側をビス留めしてください。その後同梱のビスでキャビネットの底板に固定してください。

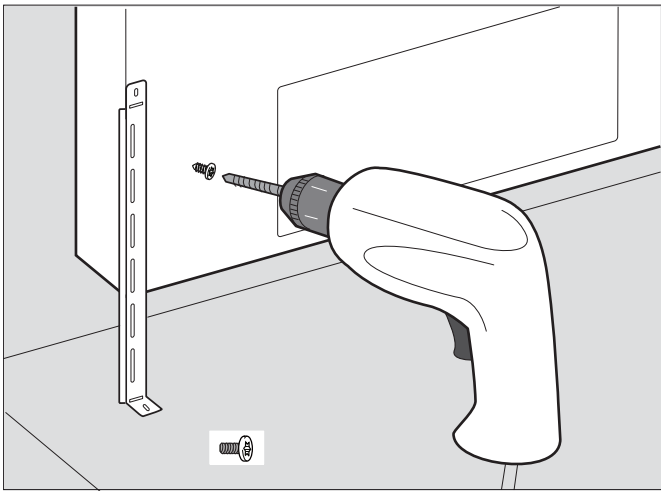

6 コントロールユニットをキャビネットの側板に固定してください。

注意

水分や湿気は感電を引き起こす可能性があります。キャビネットの底部に固定しないでください。

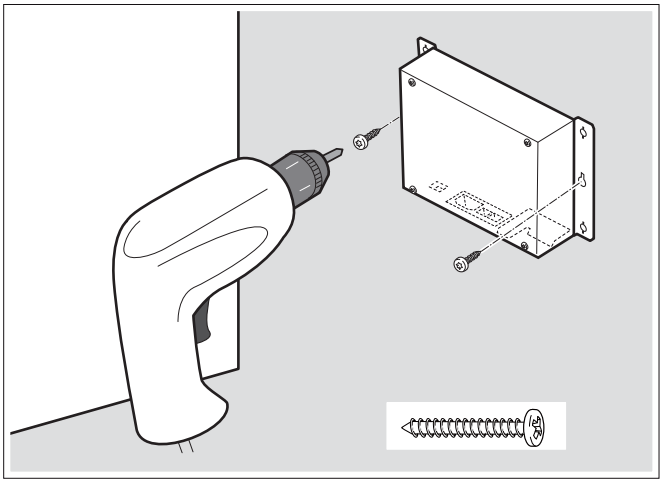

7 固定桟を取り付けてください。機器側に固定桟を取り付ける穴が開いています。固定用ビスを使用して固定桟を機器側とカウンタートップに取り付けてください。

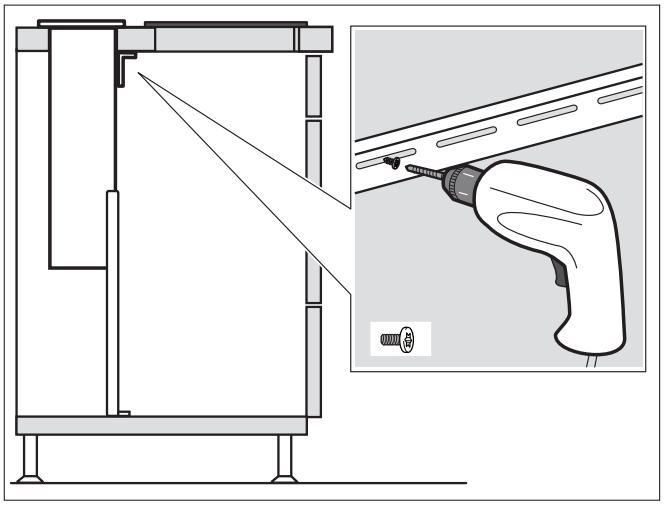

8 設置状況により3つの方向に排気が可能です。
（A B C）

注意：
設置状況により異なる接続部材が必要です。

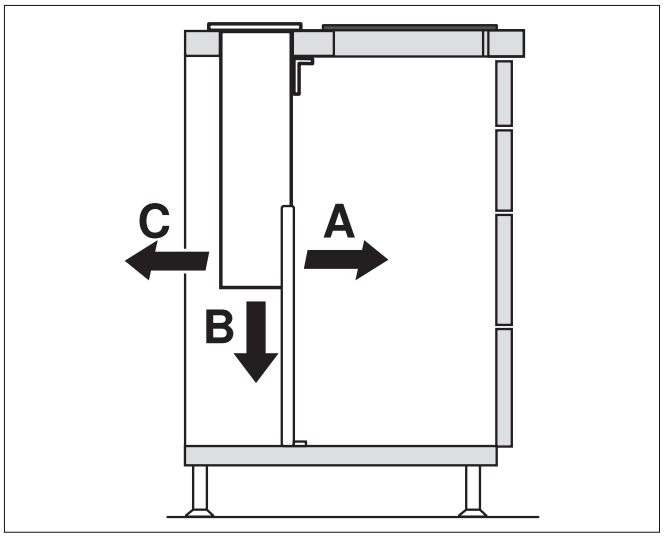

A・C 方向への接続

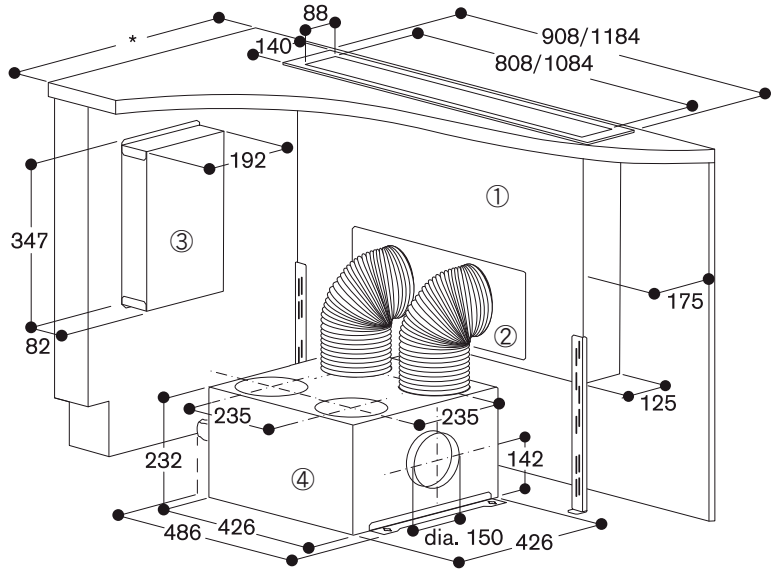

① テーブルベンチレーション：AL 400 721/791
② 接続アダプター：AD 754 045（付属）
③ コントロールユニット：（付属）
④ リモートファン：AR 400 742（別売）

＊奥行 75cm のカウンターに組み込まれている開口寸法奥行 49cmのガゲナウクックトップとの設置が可能です。 スタンダードな奥行きのカウンタートップに 奥行 35cm の CI490 と組み合わせて設置することができます。

B 方向への接続

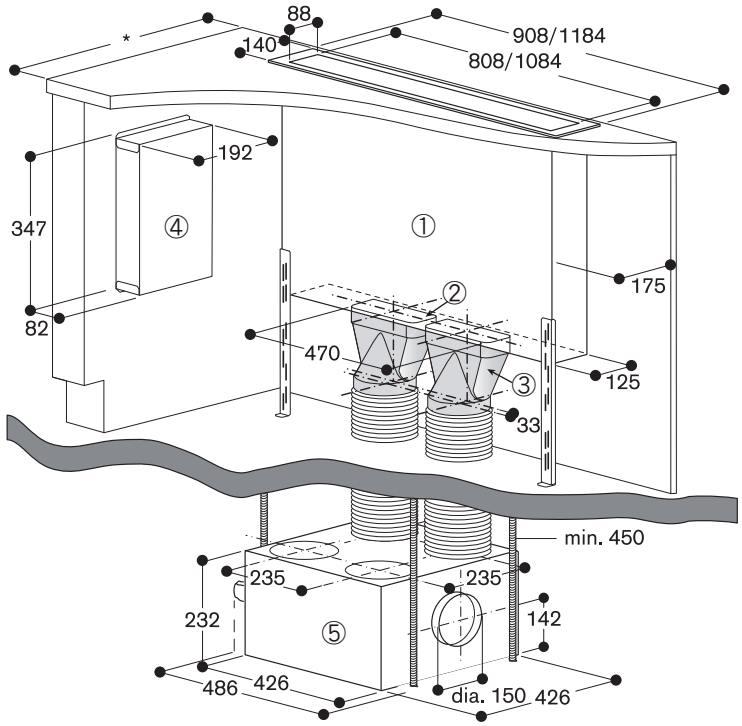

① テーブルベンチレーション：AL 400 721/791
② 下排気用接続アダプター：AD 854 043 × 1（オプション）
③ 接続アダプター：AD 852 041 × 2（オプション）
④ コントロールユニット：（付属）
⑤ リモートファン：AR 400 742（別売）

＊奥行 75cm のカウンターに組み込まれている開口寸法奥行 49cmのガゲナウクックトップとの設置が可能です。 スタンダードな奥行きのカウンタートップに 奥行 35cm の CI490 と組み合わせて設置することができます。

9 接続アダプターを機器に取り付け、排気ダクトを接続アダプターに取り付けてください。

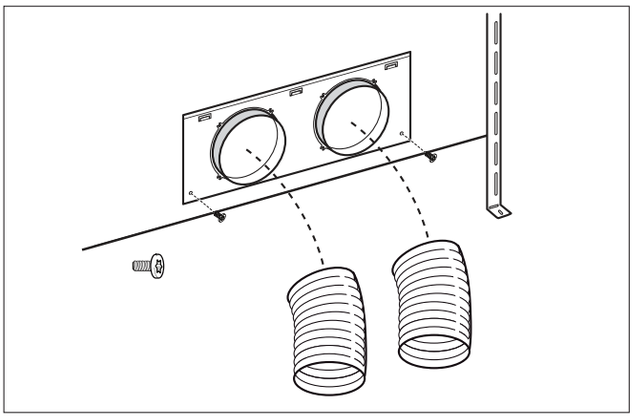

注意：アルミダクトを使用する場合は、あらかじめ接続部分を滑らかにしてください。

10 コネクションケーブルを接続してください。
コントロールケーブルを機器とリモートファンにしっかり差し込んでください。
プラグをきちんとコンセントに差し込んでください。
コントロールユニットとファンケーブルを電源に差し込み、正常に作動するか確認してください。
正常に作動しない場合は、ケーブルがきちんと差し込まれているか確認してください。

注意： X1 と X2 接続ソケットはどちらも同じです。

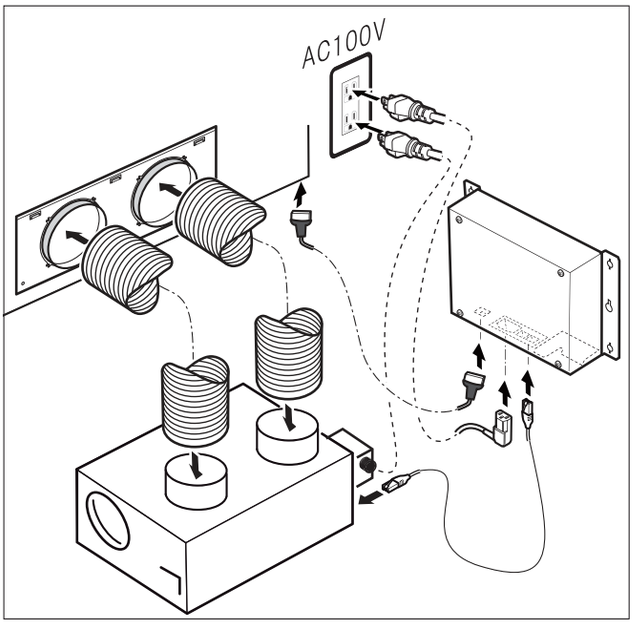

輸入販売元

株式会社 N·TEC
〒651-1411
兵庫県西宮市山口町名来2-23-7
☎ 078-904-3101 FAX 078-904-3102

株式会社 N·TEC 東京支店
〒106-0044
東京都港区東麻布1-8-4 ザ·ベルグレイヴィア麻布1.2F
☎ 03-5545-3877 FAX 03-5545-3878

GAGGENAU